SFA

Í ¿² ·º±- î èð

¹ ®¶ © ¿¬»®Ø®»¹ »² © ¿¬»®Ø© ¿¬»®² ¿ ¦ « ·ª »®² ¹

Í ¿² ·º±- î èð ·- »»² ±° ª ±»®² -¬¿´´¿¬» ª ±±®¸ »¬±° ª ±»®» ª ¿² ô¿º¸ ¿² µ»´¶µ ª ¿² ¸ »¬³ ±¼»´ô®»¹ »² © ¿¬»®±º ¹ ®¶
water. Het is ook geschikt om water uit een individueel behandelingssysteem (IBA) te verpompen.
Ü» î èð ´·¬»®¬¿² µ ·- ª »®µ®¶ ¾¿¿®·² î ª »®½ ¼¿ ·´´»² ¼» º ±³ º ª »®· »- æª »¬Í ¿² ·- «¾Í ¬»»´
ëðß »² ª ±±®¶ ·»² ª ¿² ¼®» ¾±±®¶ ±² »- ª ±±®¿¿² ª »®» ·¼² ¹ »² ±° ³ ¿¿¬ÒÜ» Í ¿² ·º±- î èð © ±®¼¬¹ »´»ª »®¼³ »¬
voorgemonteerde leidingwerk, afsluiters en terugslagklep. Een verhoging van 30 cm is als optie verkrijgbaar.

ÐÎ ÛÍ Ì ßÌ ×ÛÍ

‹ Ì ÓØ³ ¿¨ òæëð³
‹ Ó¿¨ ò¼»¾»¬»¬ëí³ ³ñ¸

Ê± ´¹ »² - ³ ±¼»´

ÐÎ ÑÜËÝÌ ÊÑÑÎ ÜÛÔÛÒ

‹ Û»² ª ±«¼¹ » ·² -¬¿´´¿¬» »² ±² ¼»¸ ±«¼æ
ª ±±®» »³ ±² ¬»»®¼¹ »´»ª »®¼
‹ Î »¹ »´»®» © ¿¬»®¸¿² ª ±»®æ
í ¦ ±² »- ª ±±®¾¼±±® ¿¬»² ±° ³ ¿¿¬
‹ ß «¬±³ ¿¬-½ » © »®µ·² ¹
‹ Æ» º®» ·² ·¹ »² ¼» ¬¿² µ¾¼±¼»³
‹ ×² ½«- ·»º ¬»®¹ - ´¿¹ µ´»° ° »² »² ¿º- ´« ·¬µ´»° ° »²

ÔÛÊÛÎ ×ÒÙÍ ÑÓÊßÒÙ

Í ¿² ·º±- î èð ÆÐÕì ð ß

‹ Í ¿² ·- «¾Í ¬»»´ ëð ß ±º Í ¿² ·- «¾ÆÐÕì ð ß
‹ Ô» ·¼² ¹ »² ³ »¬ ¿º- ´« ·¬»®» »² ¬»®¹ - ´¿¹ µ´»°
‹ Î ¿º¼½ ¬² ¹ -®² ¹ »² øÜÒëð »² ÜÒïðð÷

Í ¿² ·º±- î èð Í ¬»»´

Í ¿² ·° «³ ° ÆÐÕì ð ß

Í ¿² ·- «¾Í ¬»»´ ëðß

ÑÐÌ ×ÑÒÛÛÔ

Í ¿² ·º±- ª »®¸ ±¹ ·² ¹ í ð ½

ß®»µ»´ ² ®æ Ñî ëðî í ç
ÛßÒõ½±¼»æ í ðèèïëðèïî çè

Þ»½®¿¼¿´¿® Í ¿² ·º±-

ß®»µ»´ ² ®æ ßÒ×ÑÍ ßÕßÎ Ó
ÛßÒõ½±¼»æ í ðèèïëðèïêî ë

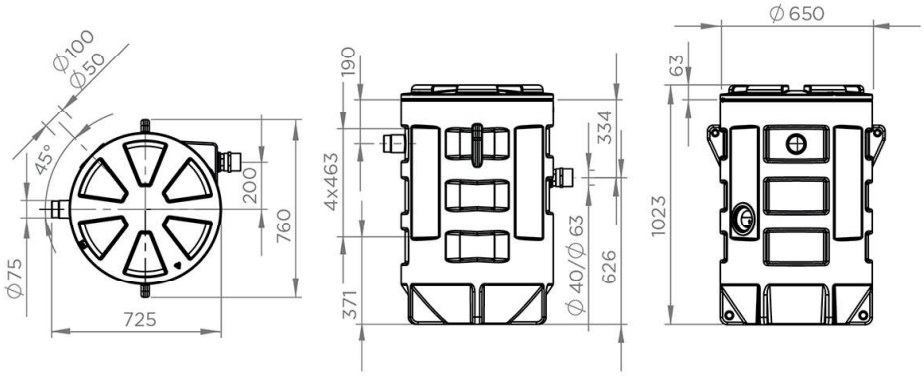

ß³³ »¬²¹ »² ø³ ³ ÷

ÐÑÓÐÝËÎ ÊÛ

Ø±±¹ ¬» ø³ ÷

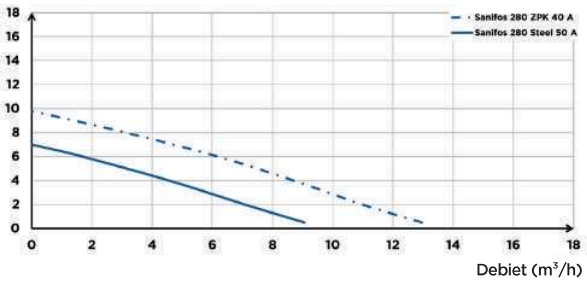

ßßÒÍ ÔËÌ ×ÒÙÛÒ

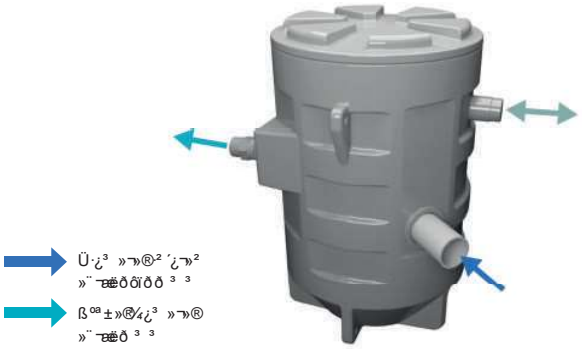

Ü·¿³ »¬»®² ´¿¬»² »¨ ¬øëðôïðð ³ ³

ß³ª±»®¼¿³ »¬»® »¨ ¬øëð ³ ³

Ê»² ¬´¿¬» ¼¿³ »¬»® »¨ ¬øéë ³ ³

	Í ¿² ·ª±- î èð ÆÐÕÕ ì ð ß	Í ¿² ·ª±- î èð Í ¬»»´ëð ß
ß¿² ¬¿´´° ±³ ° »²	ï	ï
Ó¿¬»®¿´ »²		
Ì¿² µ	ÐÛ	ÐÛ
Ô»·¼² ¹ »²	ÐÊÝ	ÐÊÝ
Ûº´»µ¬®-½ » µ»² ³ »®µ»²		
Ûº¹ »² -½ ¿° ° »² ª¿² ¼» ° ±³ ° ð¦ ·» ° òéè »² ° òéì		
Ø§¼®« ´·»µ		
Ì ÓØ³ ¿¨ òø³ ÷	ïð	é
Max. debiet (m³/h)	ïí	ç
Ü·¿³ »¬»®² ´¿¬»² »¨ ¬ø³ ³ ÷	ëðôïðð	ëðôïðð
ß³ª±»®¼¿³ »¬»®»¨ ¬ø³ ³ ÷	ëð	ëð
Ê»² ¬´¿¬» ¼¿³ »¬»®»¨ ¬ø³ ³ ÷	éë	éë
Ì±¬¿´´ª±´«³ » øÔ÷	î èð	î èð
Ó·² ò² -¬®±³ ¸ ±±¹ ¬» ø³ ³ ÷	ïèð	ïèð
Ó¿¨ ò² -¬®±³ ¸ ±±¹ ¬» ø³ ³ ÷	ëëð	ëëð
É ¿¿·»®§° »	³ »»®µ¿² ¿¿´-©¿¿·»®	³ »»®µ¿² ¿¿´-©¿¿·»®
ß ½»ª»®² --§-¬»»³	ª´±¬»®	ª´±¬»®
Identificatie en logistiek		
Þ®¬±¹ »©·½ ¬øµ¹ ÷	ì èëë	ì êëë
ÛßÒø¼±¼»	í í ðèèïëðèëçêè	í í ðèèïëðèëçéë
ß®ª µ»´² ®	Í ßÒ×ÚðÍ î èðïÍ ËÞððî	Í ßÒ×ÚÑÍ î èðïÍ Ì ÛÛÔððï